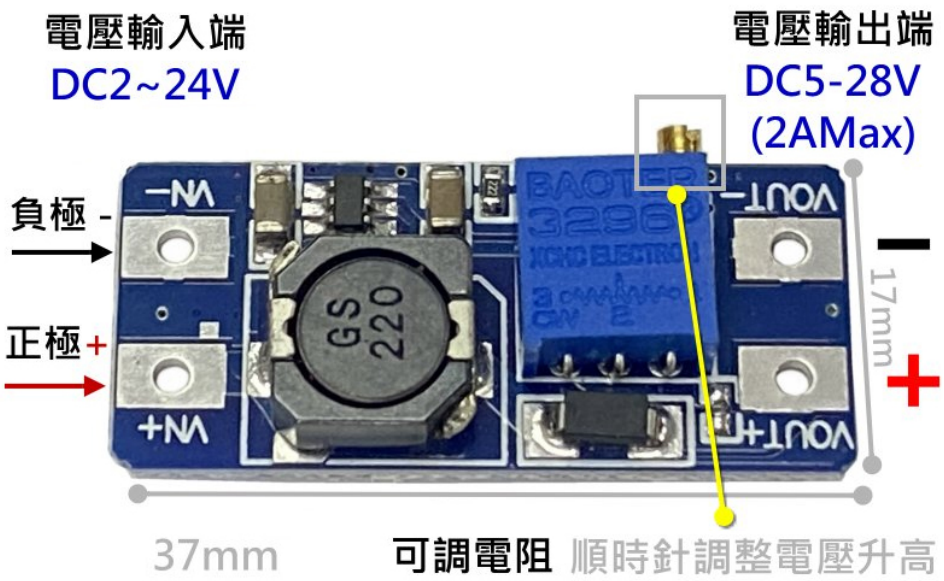

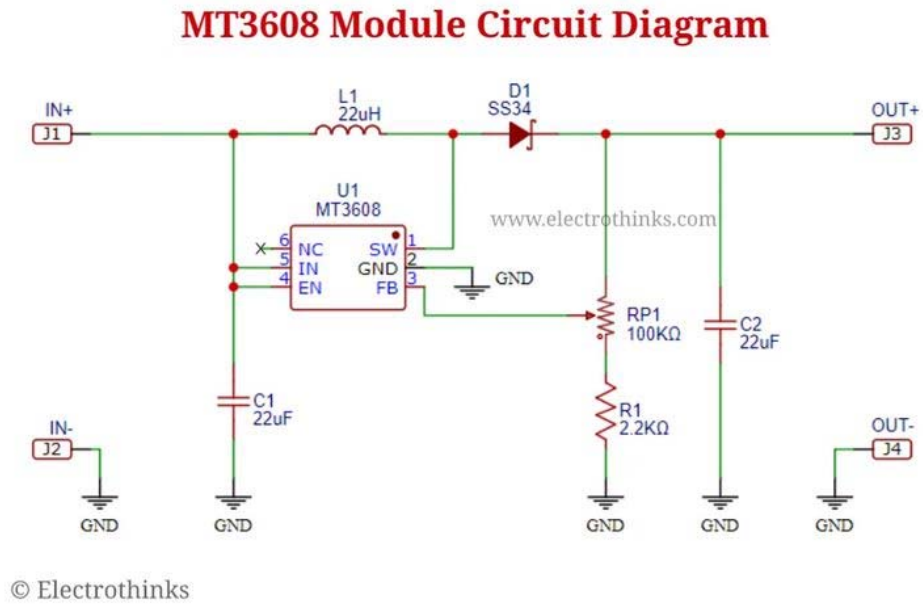

規格：
- 輸入電壓：+5V USB，或 2VDC ~ 24VDC
- 最大輸出電壓：26V（輸出電壓必須大於輸入電壓）
- 最大輸出電流：2A
- 最大輸出功率（伏特*安培）：10 瓦
- 最大效率：高達 97%，Vout=12V、Vin=5V、Iout=200mA 時通常為 93%

操作說明：
- 輸入電壓不應超過 24V。
- 輸出電壓不應超過 26V。
- 輸出電壓位準必須大於輸入電壓位準。
- 峰值輸出電流應限制在最大 2A，輸出功率應限制在 10 瓦。

注意：
輸入功率必須大於輸出功率，加上約 10% 的轉換損耗。

例如，
如果輸出需求為 12V、1/2A (6W)，而輸入的電壓為 3V，
則輸入電流必須至少為 2.2A：6W / 3V = 2A + 10% = 2.2A 輸入電流。